SPAJANJE SENZORA

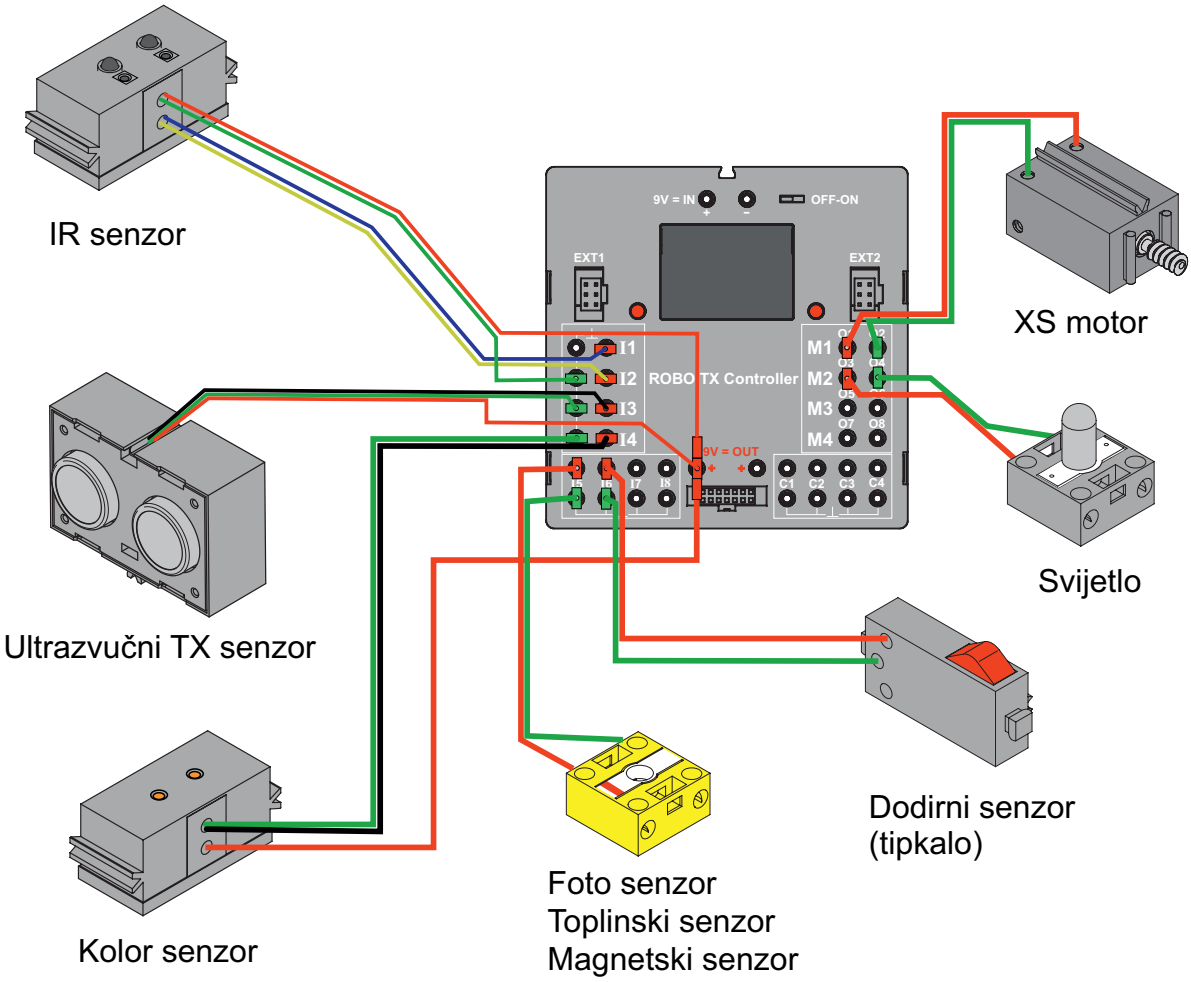

DIDAKTA d.o.o.
40000 Čakovec,
Travnička 18
tel: 040/364-445
fax:040/364-230

WEB: http://www.didacta.hr
E-mail: didakta@ck.t-com.hr